CCD/CIS評価用光源装置

AIS-3000 シリーズ

アクテス光源が画期的な小型化、低価格に挑戦!

AIS-3070ヘッド

AIS-3100ヘッド

ー 光源本体と照明ヘッドの分離タイプ ー

仕　様

	AIS-3070 ※1	AIS-3100 ※2
照明領域	φ70mm	φ100mm
ユニフォミティー	2%≦	2%≦
デバイス面照度(B光源)	0.1Lx～10000Lx>(6000Lx>)	0.1Lx～10000Lx>(8000Lx>)
テレセントリック光学系 テレセン度	1°≦	2°≦
キャリブレーション機能	・自己診断機能 ・自動色温度キャリブレーション機能	

※1:12V 100W ハロゲンランプ
※2:24V 250W ハロゲンランプ

φ70mm

φ100mm

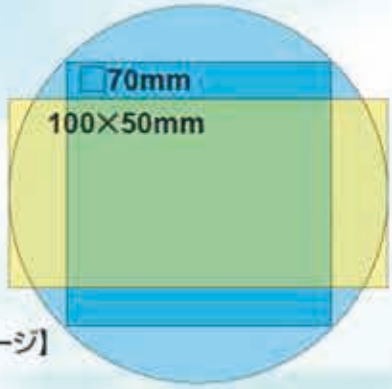

【照明領域イメージ】

Actes

■ スタンダード光源概略仕様 ■

	内部機構	仕　　様
1	ランプハウス	DC24V250W ﾊﾛｹﾞﾝﾗﾝﾌﾟ （DC12V100W ﾊﾛｹﾞﾝﾗﾝﾌﾟ） 色温度：（別途顧客仕様）
2	光量微調整機構	絞り機構
3	光量粗調整機構	6 穴式 ND ﾀﾚｯﾄ
4	輝度切替機構	低輝度：0.1(0.01)～10Lux　高輝度：10～10000Lux 以上
5	C フィルタ機構	ﾀﾚｯﾄ式ﾃﾞｨｽｸ　　ｽﾙｰ、R、G、B
6	色補正フィルタ機構	3position ｽﾗｲﾄﾞ式(2 枚実装可能)
7	シャッター機構	FLC ｼｬｯﾀｰ（外部ﾄﾘｶﾞｰ方式）
8	色温度ｷｬﾘﾌﾞﾚｰｼｮﾝ機能	最適値に自動設定
9	照明エリア	φ70mm～φ100mm（ﾕﾆﾌｫﾐﾃｨｰ：2%以下 ）
10	照 明 方 式	ﾚﾝｽﾞ投影方式によるﾃﾚｾﾝﾄﾘｯｸ光束
11	インターフェイス	GP-IB
12	マニュアル操作	内部ﾊﾟｿｺﾝ
13	電 源 容 量	AC100V（1.5KVA）

■ 照明エリア ■

AIS-3100

【均一性定義】

[(1049-1036)/{(1049+1036)/2}]*100
=1.25%

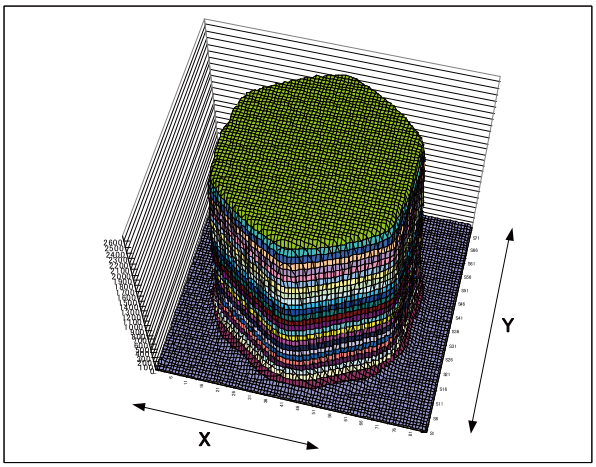

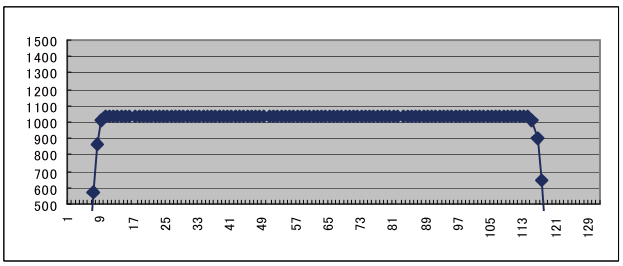

X 方向出力波形

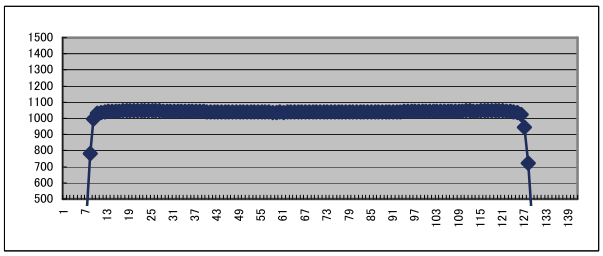

Y 方向出力波形

注）予告なく仕様を変更することがありますのでご了承ください。

Actes Kyosan
アクテス京三株式会社
〒243-0812　神奈川県厚木市妻田北1-8-33
TEL:046-222-7871　FAX:046-222-7352

販売代理店